***为防止LCD产生图像残留，在使用常黑面板时不要长时间显示固定图案。 如果LCD需要显示固定图案，建议时间少于 2 分钟或者更短的时间内刷新显示内容一次或多次。
***In order to prevent the LCD from producing image retention,do not display a fixed pattern for a long time when using a normally black panel.If the LCD needs to display a fixed pattern, it is recommended to refresh the display one or more times in less than 2 minutes or less.
强烈建议使用黑色图像或移动图像作为屏幕保护程序。It is strongly recommended to use a black image or moving image as a screen saver.

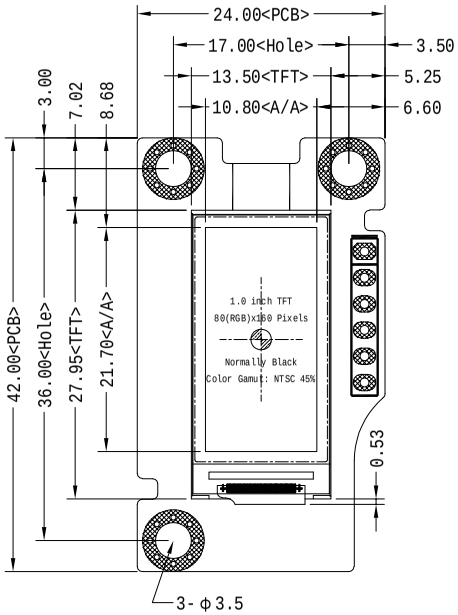

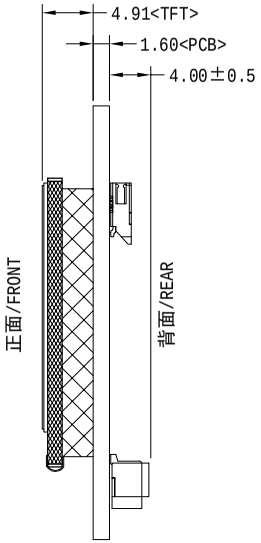

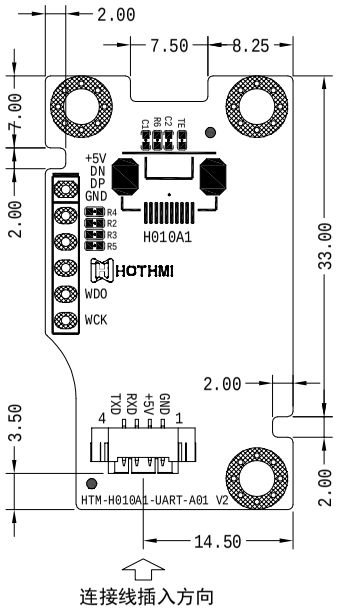

CN1 Pin	SIGNAL	CN2 Pin	SIGNAL
1	GND		
2	+5V		
3	RXD		
4 .	TXD		

模块类型 Module Type	☐ EzUIC	☐ EzUIH	■ EzUILet
观看方向/角度 Viewing Diretion	U85/D85/R85/L85		
接口 Interface	■ UART(TTL)	☐ RS232	☐ RS485
工作电压 Operating Voltage	VDD= +4.7 ～ 5.3V/100mA		
TFT 工作温度 TFT Operating Temp	-20 ℃ ～ +70 ℃		
TFT 储存温度 TFT Storage Temp	-30 ℃ ～ +80 ℃		
液晶模组亮度 LCM Brightness	300 cd/m² (Max)		
触摸功能(TP) Touch Function	■ 无触摸NTP	☐ 电阻触摸RTP	☐ 电容触摸CTP
更新资源方式 Update resource method	☐ USB	☐ TF Card	■ 专用下载PCB
资源存储容量 Resource Storage Capacity	☐ 1G-Bit	☐ 128M-Bit	■ 1024K-Byte

HOTHMI

产品型号 Product model	HTM-H010A1-UART-A01		
比例 Scale 1:1	设计制图 Design Liu.YL	日期 Date 2024-09-29	
版本 Ver V2-0	单位 Unit MM	公差 Tol. ±0.3	